Ideen bewegen mehr

www.krankentransport.online

CR2304 / CR2314

Original betjeningsvejledning

CE

2017-05 (1.1)

DA

AAT-servicekoncept

Kundeservice på højeste niveau

Med sit professionelle servicekoncept opfylder AAT endnu engang sit høje kvalitetskrav og tilbyder kunderne en omfattende servicepakke.

Vi er klar til at hjælpe!

- **Reservedele**
- **Udførelse af reparationer**
- **Tekniske informationer**
- **Uddannelse af specialforhandlere**
- **Udstillings- og messeapparater**
- **Genanvendelse**
- **Reklamationer**
- **Lejeenheder**

Service og reparationer

Telefon	+49.(0) 74 31.12 95-550
Telefon	+49.(0) 74 31.12 95-552
Fax	+49.(0) 74 31.12 95-540
E-mail	service@aat-online.de

Tilbygningsafdeling

Telefon	+49.(0) 74 31.12 95-555
Telefon	+49.(0) 74 31.12 95-557
Fax	+49.(0) 74 31.12 95-558
E-mail	anbau@aat-online.de

Nye apparater

Telefon	+49.(0) 74 31.12 95-110
Telefon	+49.(0) 74 31.12 95-125
Fax	+49.(0) 74 31.12 95-35
E-mail	vertrieb@aat-online.de

Hovedkontor

Telefon	+49.(0) 74 31.12 95-0
E-mail	info@aat-online.de
www.aat-online.de	

AAT Alber Antriebstechnik GmbH
Ehestetter Weg 11 · D-72426 Albstadt
Tlf.: +49.(0) 74 31.12 95-0
Fax: +49.(0) 74 31.12 95-35
info@aat-online.de · www.aat-online.de

CE-overensstemmelseserklæring

Firmaet AAT Alber Antriebstechnik GmbH erklærer hermed, at CR2304 opfylder de relevante bestemmelser i EU-direktiv 2006/42/EF, 2007/47/EF og 93/42/EF. Hvis CR2304 ændres uden forudgående samtykke fra firmaet AAT Alber Antriebstechnik GmbH, mister denne erklæring sin gyldighed. Denne erklæring er kun gyldig for produkter, med artikelnumrene: 301700, 301802.

Produkterne CE mærkes iht. direktiv.

Den Tekniske Dokumentation opbevares i mindst fem år under ovenstående adresse med henblik på myndighedernes indseende. Der er implementeret et system til overvågning af markedet.

Producentens underskrift:

Martin Kober
(direktør)

Trappeklatreren CR2304 er testet hos TÜV Süd Product Service GmbH i Hannover iht. ISO 7176-28 og DIN 12182.

ADVARSEL

Hvis denne betjeningsvejledning ikke følges, herunder særligt de beskrevne sikkerhedsanvisninger, kan dette føre til defekter på CR2304, udgøre en fare for personen, der betjener den, og for brugeren, og funktionen kan blive berørt! Der er en øget risiko for fare! Ved overtrædelse er krav på garanti og ansvar udelukket!

Produktet lever op til den nyeste teknologiske udvikling og de dermed forbundne sikkerhedstekniske krav. Alligevel kan et minimum af resterende risici ikke udelukkes. Bemærk venligst sikkerhedsanvisningerne i denne forbindelse.

Personer med syns- læse- eller mentale handikap kan enten udskrive betjeningsvejledningen på internetsiden med forstørret skrift eller få den læst højt. På vores hjemmeside finder du ligeledes alle sikkerhedsrelevante ændringer, som blev gennemført i betjeningsvejledningen. Denne version med angivelse af produktets produktionstidspunkt fås under: **www.aat-online.de/de/bda/CR2304**

Indholdsfortegnelse

1 Symboler og sikkerhedsanvisninger 5

2 Forklaring af symbolerne på emballagen 6

3 Forklaring af symbolerne på enheden 7

4 Produktbeskrivelse 8

4.1 Oversigt over enheden 8
4.2 Indikation og bestemmelsesmæssig brug 10
4.3 Kontraindikation 10
4.4 Tekniske data 11
4.5 Målskitse 12
4.6 Leveringsomfang 13
4.7 Tilbehør 13

5 Ind- og udklapning 14

5.1 Sædeenhed 14
5.2 Montering af nakkestøtte (valgfrit tilbehør) 14
5.3 Støttegreb 15

6 Ibrugtagning 15

6.1 Indstilling af håndtag 16
6.2 Sæt batteri-pakken i 16
6.3 Start af enheden 17
6.4 Neutralstilling 17
6.5 Kontrol af sikkerhedsbremserne 18
6.6 Enkelttrinindstilling 18
6.7 ComfortStep 19
6.8 Kontrol af batterikapacitet 19

7 Betjening 20

7.1 Bruger sætter sig på sædet 20
7.2 Kørsel på vandret plan / overvindelse af forhindringer 22
7.3 Vipning af trappeklatringssystem 22
7.4 Kørsel på skrånende underlag 23
7.5 Trappeklatring - opad 24
7.6 Trappeklatring - nedad 25
7.7 Henstilling på trappe / nødstop-funktion 26
7.8 Henstilling 26
7.9 Transport 27

8 Pleje og vedligeholdelse 27

8.1 Batteri og oplader 28
8.2 Kontrol af belægninger til bremse-/klatrefødder 30
8.3 Rengøring/desinfektion 30
8.4 Skift af sikringer 31
8.5 Sikkerhedsteknisk kontrol 31
8.6 Brugerskift/fornyet anvendelse 31
8.7 Bortskaffelse 32
8.8 Langtids-opbevaring 32

9 Fejltilstande og problemløsninger 32

10 Garanti og ansvar 34

11 Tilbagekaldelser og rettelsesmæssige tiltag 34

1 Symboler og sikkerhedsanvisninger

FARE - Umiddelbar risiko for FARE
Hvis dette ikke undgås, medfører det død og alvorlige kvæstelser!

ADVARSEL - Mulig risiko for FARE
Hvis dette ikke undgås, kan det føre til død og alvorlige kvæstelser!

PAS PÅ - Mulig risiko for fare eller skadelig situation
Hvis dette ikke undgås, kan det føre til mindre kvæstelser eller materialeskader!

BEMÆRK - Information fra producenten

Generelle sikkerhedsanvisninger

BEMÆRK

Ved svækket syn kan denne betjeningsvejledning downloades under www.krankentransport.online.

Læs betjeningsvejledningen før ibrugtagning, og overhold advarsels-/sikkerhedsanvisningerne.

I tilfælde af læseproblemer skal indholdet af instruktionen forklares yderligere mundtligt.

Opbevar betjeningsvejledningen omhyggeligt, efter at du har læst den.

Består ikke udelukkende af stærkt brandhæmmende materialer - hold antændelige kilder på afstand.

CR2304 kan forstyrre højfølsomme elektromagnetiske felter i andre elektroniske enheder (f.eks. tyverisikringer).

Der blev gennemført stabilitetstest under laboratoriebetingelser. CR2304 kan under realbetingelser forholde sig afvigende fra laboratorietestene.

Undervisning må kun gennemføres af producenten, AAT-kundeservice eller af en kvalificeret forhandler.

PAS PÅ

Overfladetemperaturen kan øges i kraft af eksterne varmekilder (f.eks. sollys)!
I dette tilfælde må de pågældende overflader ikke berøres for at undgå forbrændinger!

ADVARSEL

Grib aldrig ind i roterende/bevægelige dele, for at undgå klemning!

FARE

I tilfælde af alvorligt synshandicap og/eller blindhed må CR2304 ikke betjenes!

Den tilladte totalvægt og den maksimale personvægt må ikke overskrides, da det kan føre til skader eller en overbelastning af CR2304!

Ved regn, fugt, sne eller glatis må produktet på grund af forringet bremsevirkning ikke anvendes, for at undgå skrid!

Må ikke anvendes på rulletrapper eller gangbånd, for at forhindre kvæstelser forårsaget af styrt, udvipning af brugeren og materialeskader!

Funktionsdueligheden af CR2304 kan blive påvirket af elektromagnetiske felter (f.eks. gennem mobiltelefoner, elektriske generatorer eller højspændingskilder)!

Må ikke betjenes i nærheden af medicinsk udstyr, f.eks. med vitale funktioner samt diagnose-enheder, da disse risikerer at blive ødelagte!

2 Forklaring af symbolerne på emballagen

Symbol	Forklaring
	Skal behandles forsigtigt Emballage inkl. produkt skal behandles med særlig forsigtighed.
	Skal beskyttes mod fugt Emballage inkl. produkt skal beskyttes mod for høj luftfugtighed. Skal opbevares tildækket. Skal overdækkes med en presenning, hvis nødvendigt.
	Pas på - er skrøbelig Emballage inkl. produkt skal behandles med omhu og må under ingen omstændigheder falde.
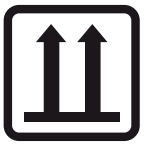	**Denne side opad** Emballagen skal opbevares og transporteres således, at pilene altid peger opad. Denne forskrift skal under alle omstændigheder følges, og det er ikke tilladt, f.eks. at rulle eller vippe emballage med indhold.

3 Forklaring af symbolerne på enheden

Symbol	Forklaring
CE	**CE-mærkning** Produktet opfylder de relevante bestemmelser i EU-direktiv 2006/42/EF, 2007/47/EF og 93/42/EF
SN	**SN** Serienummer på produktet f.eks. CR2304XXXXXX / CR2314XXXXXX
	Bemærk betjeningsvejledning Betjeningsvejledningen skal følges
	Elektrisk spænding / V = Volt
	Kontrolplade, sikkerhedsteknisk kontrol (se kapitel 8.5) Informerer om det seneste tidspunkt for næste sikkerhedstekniske kontrol

4 Produktbeskrivelse

4.1 Oversigt over enheden

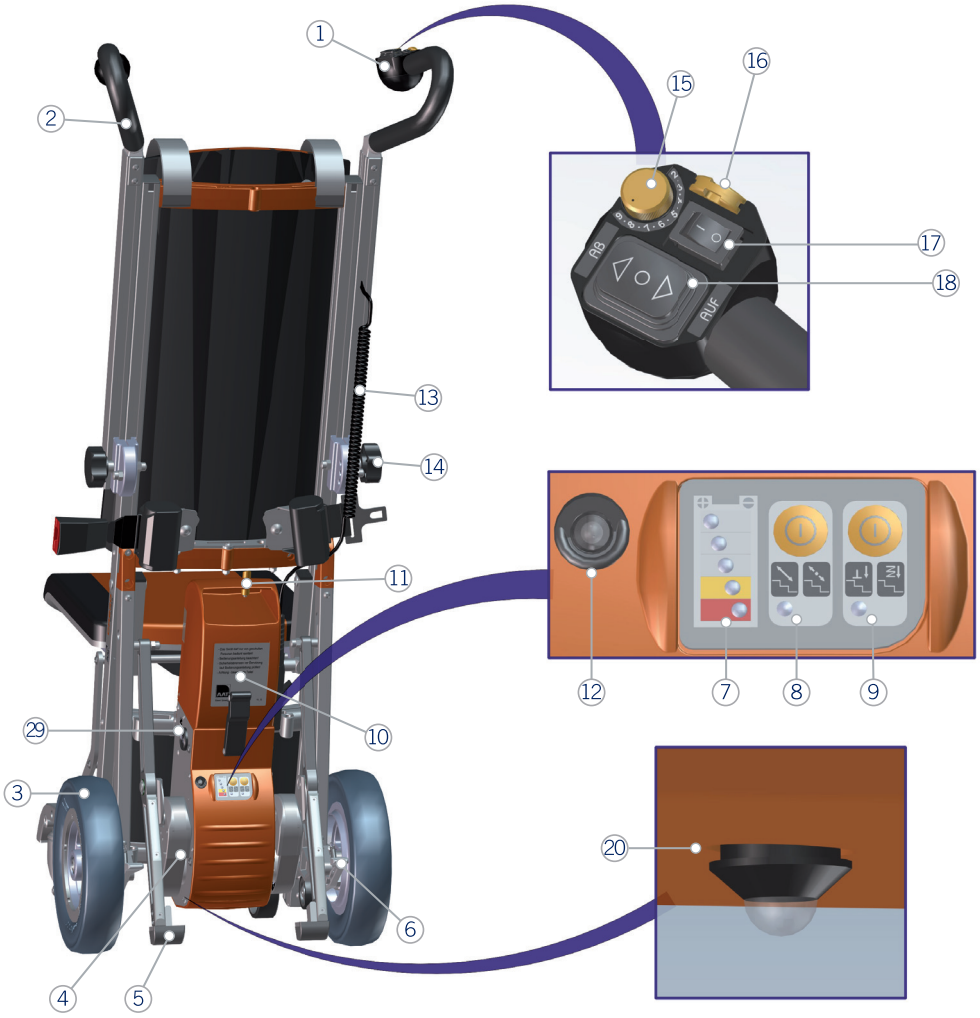

1. Betjeningselement
2. Håndtag - kan indstilles i højden
3. Kørehjul
4. Løftestang med kædedrev
5. Klatreben og klatrefødder
6. Sikkerhedsbremse
7. Batterivisning
8. Enkelttrinindstilling
9. ComfortStep
10. Batteripakke med snaplås
11. Batterilås
12. LED til visning af fejlkoderne
13. Spiralkabel
14. Låseknap til håndgreb

Information fra producenten:
For en forenklet tilordning af de enkelte komponenter, bliver de, når de nævnes for første gang i de følgende kapitler, angivet med de her anførte numre.

15 Hastighedsregulator
16 Sikkerhedschip
17 TIL/FRA-kontakt
18 OP/NED-kontakt
19 Rygdel
20 LED-belysning til oplysning af trappen
21 C-del med sæde
22 Fodstøtte med fodsele
23 Støttegreb
24 Oplåsningsknap til sædeenhed
25 Styreruller
26 Låsebolt til fodstøtte
27 Buksesele inkl. hoftesele
28 Dataplade med serienummer
29 MAG-kodehunstik til magnetladesystem

4.2 Indikation og bestemmelsesmæssig brug

Trappeklatreren CR2304 gør det muligt at transportere en enkelt mobilitetsindskrænket person let og sikkert op og ned ad trapper. Også kørsel på vindeltrapper ude og inde er ikke noget problem. Det er også muligt at køre på skrånende flader.

Trappeklatreren er udviklet til at blive benyttet af en enkelt person. Denne person skal fysisk og psykisk være i stand til at betjene CR2304 sikkert, og have modtaget instruktion i brugen af den! En tilstrækkelig synsevne er tvingende nødvendigt for betjeningen! Børn under 16 år må ikke betjene CR2304! Mindreårige fra 16 år må kun betjene CR2304 under opsyn. Der skal tages hensyn til, at brugen af en trappeklatrer kan indeholde betydelige risici, og derfor kræver flere evner end brug af en kørestol.

Den forventede levetid for CR2304, ligger alt efter brugens intensitet og hensigtsmæssig brug, på ca. 5 år. Denne angivelse forudsætter, at alle foreskrevne vedligeholdelses- og eftersynsforskrifter følges. Den forventede levetid kan også overskrides ved omhyggelig håndtering. Ved enormt brug og ukyndig håndtering kan denne naturligvis også blive kortere.

Denne betjeningsvejledning gælder for begge enheder **CR2304** og **CR2314** . Disse trappeklatrere adskiller sig udelukkende med henblik på tekniske data. Hvilken af de to modeller, du har, kan du se på serienummeret. CR2304 har en standardklatrehøjde på 210 mm. CR231 har udvidet klatrehøjde til 225 mm (se kapitel 4.4 Tekniske data - Maks. højde på trappetrin). Indholdet i alle kapitler i denne betjeningsvejledning gælder også for CR2314.

4.3 Kontraindikation

CR2304 må ikke benyttes, hvis:

- brugeren ikke har modtaget instruktion/indføring til produktet!
- brugeren er under 16 år!
- der ikke foreligger noget krav om opsyn for mindreårige over 16 år!
- brugeren fysisk og psykisk ikke er i stand til at betjene CR2304 sikkert!
- der skal transporteres mere end én person på samme tid!
- personen, der skal transporteres, ikke kan sidde selv!
- brugeren ikke har tilstrækkelige synsevner!
- bremseevnen er indskrænket grundet regn, vådt føre, sne eller is!
- bremseeffekten på en eller begge sider af CR2304 ikke indtræder!
- rulletrapper eller gangbånd skal overvindes!
- den betjenes i nærheden af medicinsk udstyr, f.eks. med vitale funktioner samt diagnoseenheder!
- den tilsigtede brug modsiges!

4.4 Tekniske data

ADVARSEL: Den tilladte totalvægt og den maksimale personvægt må ikke overskrides, da det kan føre til skader eller en overbelastning på CR2304!

BEMÆRK - Vær opmærksom på de tekniske data.

Teknik	CR2304 / CR2314
Mål	Højde = min. 1302 mm - maks. 1650 mm, bredde = 496 mm Dybde med fodstøtte slået op = 864 mm Dybde med fodstøtte klappet ned) = 1000 mm
Egenvægt	Klatreenhed = 33,5 kg, batteripakke = 4,2 kg Totalvægt uden armlæn = 37,7 kg
Tilladt totalvægt	268 kg
Maksimal personvægt	230 kg
Klatrehastighed[1)]	7 - 19 trin/minut, kan reguleres kontinuerligt
Rækkevidde med en batteriopladning[1)]	(svarer til ca. 300 trin)
Maks. højde trappetrin	210 | 225 mm (ved udvidet klatrehøjde)
Min. trappetrinsdybde[2)]	140 mm
Nødvendig trappebredde (lige trapper)	596 mm
Min. størrelse platform (U-trapper)	1350 x 1350 mm
Min. radius for vindeltrapper	1350 mm
Maks. trappestigning	60,3 °
Akkumulatorer	2 x 12 V / 5 Ah (gastæt)
Jævnstrømsmotor	24 V / 275 W
Skiftekraft OP/NED-kontakt	3-8 N
Direkte betjeningsstyrke	maks. 350 N ved kørsel på trapper - Nedad (kapitel 7.6)
Lydtrykniveau	<70 dB
Opbevarings-/driftstemperatur: Enhed	0 °C til +60 °C / -30 °C til +50 °C
Opbevarings-/driftstemperatur: Batteri	0 °C til +60 °C / -30 °C til +50 °C
Vibrationsangivelser	Den vægtede effektivværdi for den acceleration, som arme og hænder udsættes for, er typisk på under 2,5 m/s^2.
Mærkat serienummer	Til venstre på kabinettet og på bagsiden af betjeningsvejledningen
IP-kapslingsklasse	IPX4 beskyttelsesgrad: Beskyttet mod stænkvand fra alle retninger
Klassificering iht. ISO 7176-28:2012	Type C (iht. bilag A, tabel 1)

1) Når ComfortStep er aktiveret, nedsættes klatrehastigheden samt rækkevidden. Rækkevidden afhænger også af brugerens vægt.

2) Trapper med lav trappetrinsdybde må ikke blive kørt på, da det ikke længere er muligt at placere hjulet sikkert.

Der forbeholdes ret til tekniske ændringer med henblik på forbedringer.

4.5 Målskitse

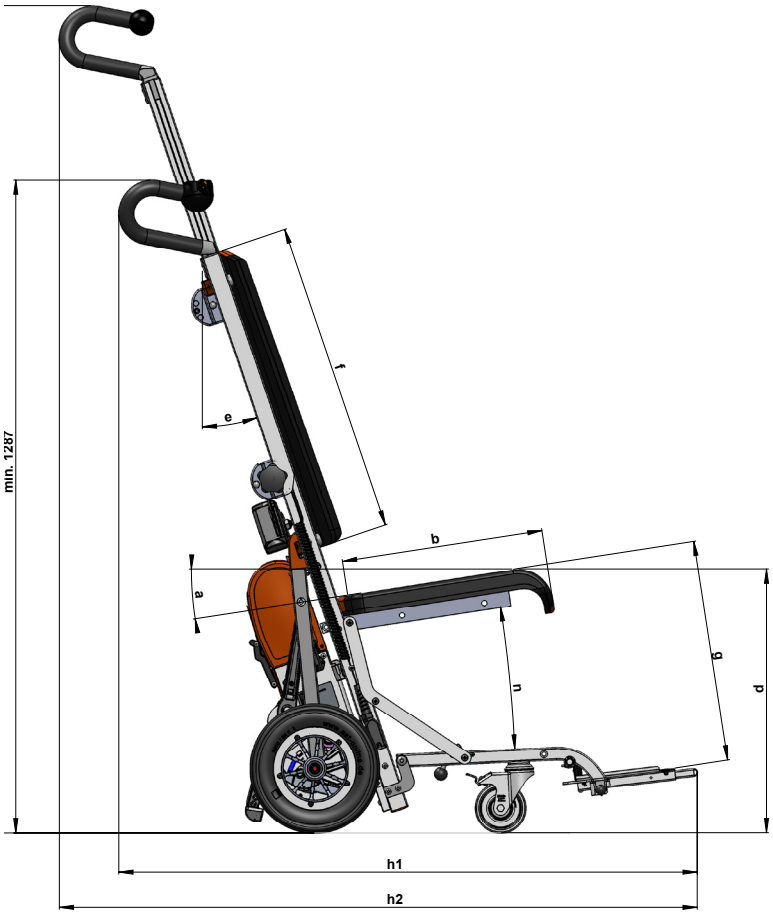

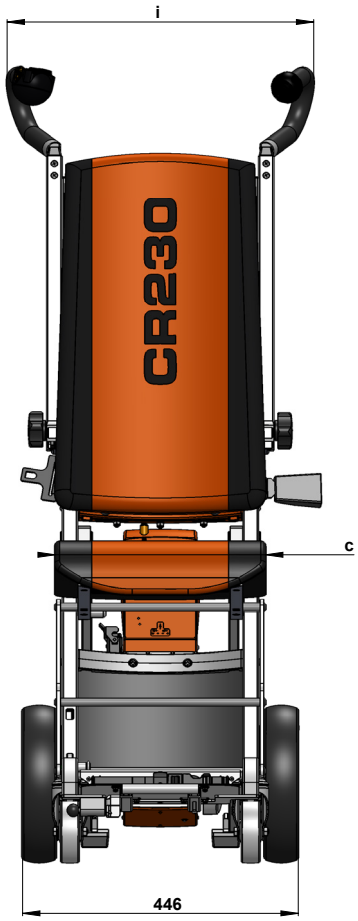

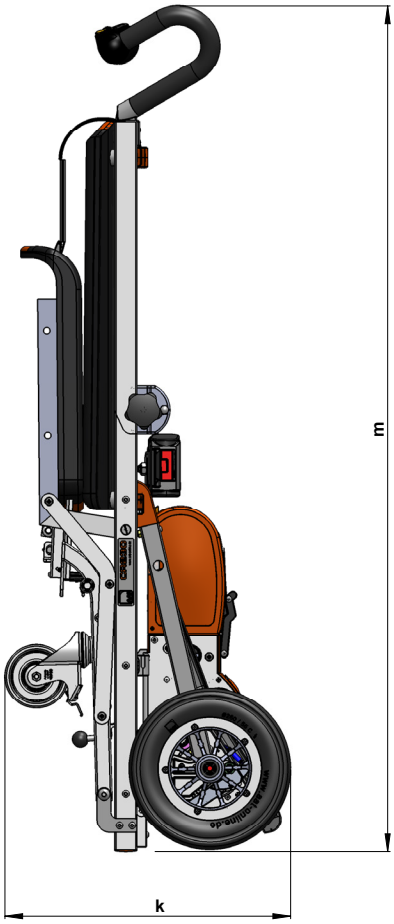

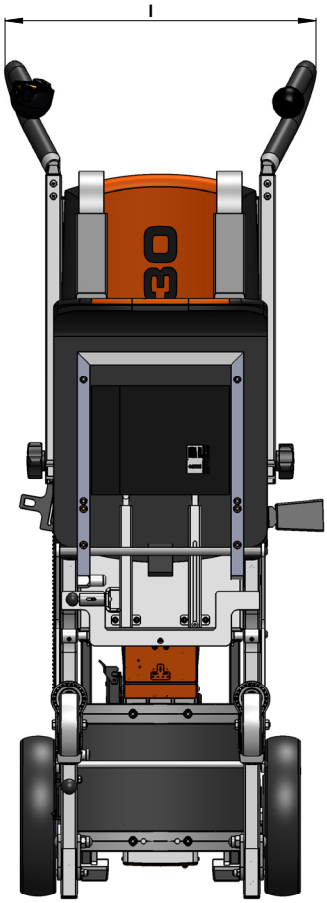

	Mål iht. ISO 7176-15	
a	Siddefladens vinkel	9°
b	Effektiv sædedybde	398 mm
c	Effektiv sædebredde	340 mm
d	Højde siddeflade, kant foran	520 mm
e	Ryglænsvinkel	19°
f	Ryglænshøjde	615 mm
g	Afstand mellem fodstøtte og siddeflade	436 mm
h1	Totallængde m. fodstøtte min.	1140 mm
h2	Totallængde m. fodstøtte maks.	1257 mm
i	Totalbredde	496 mm
k	Længde i sammenklappet tilstand	451 mm
l	Bredde i sammenklappet tilstand	496 mm
m	Højde i sammenklappet tilstand	1335 mm
n	Vinkel fra fodstøtte til siddeflade	6°
	minimal venderadius	ca. 1200 mm

4.6 Leveringsomfang

①

②

③

① Oplader inkl. vejledning
② Batteripakke med snaplås
③ CR2304

4.7 Tilbehør

BEMÆRK - Brug kun tilbehørsdele fra AAT Alber Antriebstechnik GmbH.

①

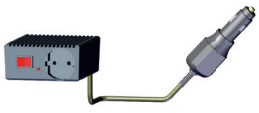

②

③

④

① Nakkestøtte
② Biloplader
③ Sædeudvidelse
④ Armlæn (kan indstilles i bredden)
⑤ Forskellige holdesystemer til af- og pålæsning af køretøjet - uden illustration
(hvis det ønskes, følger den ekstra betjeningsvejledning »Holdesystemer« med)

5 Ind- og udklapning

5.1 Sædeenhed

FARE -Sæde-/grebsenheden skal fastlåses, da de ellers kan bevæges!

ADVARSEL - vær opmærksom på faren for klemning ved sammen- og udklapning!

Lås udklapningsmekanismen op.
» Tryk låseknappen (24) ned, og træk samtidigt C-delen med sæde (21) fremad.

Tryk C-delen med sæde ned, indtil mekanismen er klappet helt ud.
» Styrehjulene (25) skal have kontakt med underlaget.

Klap fodstøtten (22) ud.
» Denne fikseres automatisk

Sammenklapning
Tryk på låsebolten, og klap fodstøtten op (26) for at klappen den ind.
Klap C-delen med sæde opad, indtil klapmekanismen låser automatisk.

5.2 Montering af nakkestøtte (valgfrit tilbehør)

PAS PÅ - Nakkestøtten skal placeres på højde med baghovedet, for at forhindre, at hovedet falder bagover!

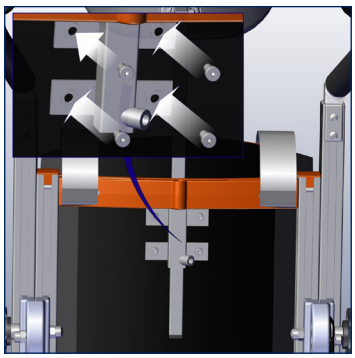

Nakkestøttens holder placeres ved markeringen på ryglænet.
» Fastgør med skruer.

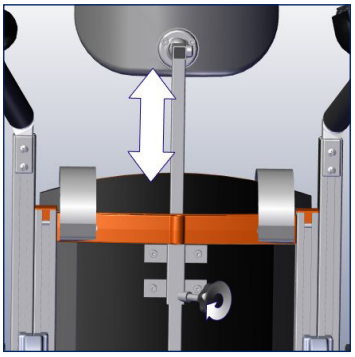

Nakkestøttens højde tilpasses til brugerens hovedhøjde.
» Spænd låseskruerne.

5.3 Støttegreb

ADVARSEL - Brug ikke støttegrebet som bærehåndtag, da den ikke er beregnet til løft!

PAS PÅ - Vær opmærksom på klemmesteder på notåbningen for at undgå kvæstelser, når støttegrebet trækkes ind og ud!

Trappeklatreren er udviklet til at blive benyttet af en enkelt person. Denne person skal fysisk og psykisk være i stand til at betjene CR2304 sikkert, og have modtaget instruktion i brugen af den! Det anbefales imidlertid at betjene enheden med en hjælper for en sikkerheds skyld. Ved mindreårige fra 16 år kun under opsyn.

Træk støttegrebet (23) ud.
» Der låses med låsebolten.

Indtrækning af støttegreb

Hvis støttegrebet ikke bruges, kan det skubbes ind igen med håndkraft.

Med støttegrebet kan den instruerede hjælper være med til at styre CR2304, når der klatres på trapper.

6 Ibrugtagning

BEMÆRK - CR2304 skal opbevares i mindst en time i frostfrie omgivelser før ibrugtagning for at forhindre fejlfunktioner og defekter.

BEMÆRK - OP/NED-kontakten må først betjenes et par sekunder efter tænding!

6.1 Indstilling af håndtag

ADVARSEL - Håndtagene skal være fastgjort sikkert med låseskruerne, således at håndtagenes indstilling ikke ændres pludseligt!

PAS PÅ - Undgå kvæstelser. Fare for klemning på notåbningen!

Skru håndtagenes låseskruer ⑭ mod uret.

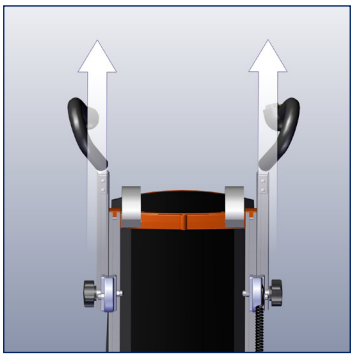

Træk håndtagen ud til ② skulderhøjde.

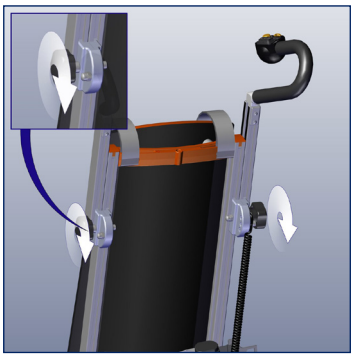

Spænd låseskruerne.

6.2 Sæt batteri-pakken i

ADVARSEL - Batteripakken skal være fastgjort og låst, så den ikke løser sig af sig selv!

Montering.
Sæt batteripakken ⑩ på fastgørelsesboltene på drevenhedens kabinet.

» Træk låseriglen hen over lasken på drevenhedens kabinet.

» Oplåsningsknappen ⑪ aktiveres automatisk.

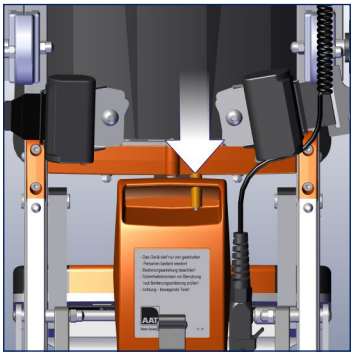

Afmontering.
Åbn låsen.

» Åbn låseriglen.

» Tryk oplåsningsknappen ⑪ på batteripakken ned, og træk batteripakken af.

6.3 Start af enheden

Sæt sikkerhedschippen (16) til kørespærreanordningen i.
» Sikkerhedschippen skal gå i hak!

Tænd for CR2304 med **TIL-/FRA-kontakten** (17).

6.4 Neutralstilling

Bring klatrebenene i neutralstilling (5) ved at holde OP-/NED-kontakten (18) inde.
» Er enkelttrins-funktionen (8) (s. kap. 6.6) aktiveret, stoppes klatrebenene automatisk i neutralstilling!

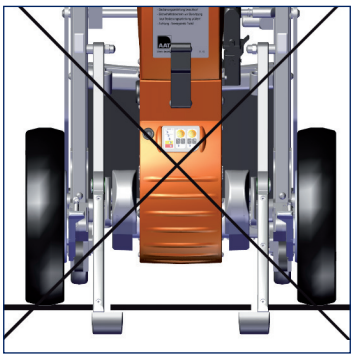

Forkert1

6.5 Kontrol af sikkerhedsbremserne

FARE - Brug ikke CR2304, hvis den kun bremser på den ene side eller slet ikke, for at undgå styrt fra trappen. Informér producenten, AAT-kundeservice eller autoriseret specialforhandler!

ADVARSEL - Sikkerhedsbremserne skal kontrolleres uden bruger!

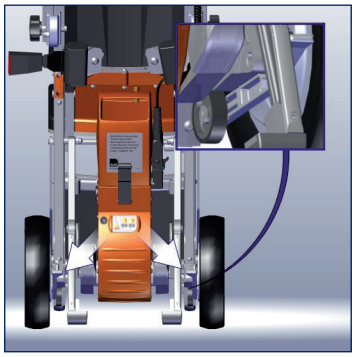

Der er sikkerhedsbremser på begge sider af drivværket. (6)
» Test sikkerhedsbremserne før hver kørsel.

Træk klatrebenet helt ind, og vip CR2304 bagover.
Test: CR2304 kan ikke køre fremad - kun tilbage = sikkerhedsbremserne er aktive.

Tip fra producenten:
Som hjælp holdes der mod en fod på drevenhedens kabinet, for at vippe CR2304 bagud. For detaljeret fremgangsmåde se kapitel 7.3.

6.6 Enkelttrinindstilling

FARE - Ved deaktiveret enkelttrinsfunktion er det meget vigtigt at være opmærksom på, at betjeningen er korrekt, da det ellers kan føre til, at CR2304 skrider!

Enkelttrinsfunktion (8)
Deaktivér/aktivér.
LED lyser = Enkelttrinsfunktion aktiveret!

Hvis du ikke har brug for denne funktion, kan du slå den fra manuelt på folietastaturet.
» LED lyser ikke = enkelttrinindstilling deaktiveret!

Anbefaling fra producenten:
Enkelttrinsfunktionen må først deaktiveres, hvis brugeren kan håndtere CR2304 sikkert.

6.7 ComfortStep

BEMÆRK - Hvis trinhøjden skal tilpasses, bedes du henvende dig hos AAT-kundeservice eller en autoriseret forhandler!

Deaktivér/aktivér.
» LED lyser = ComfortStep aktiveret! (9)
» Denne funktion giver en blød og behagelig klatring.

Hvis du ikke har brug for ComfortStep, kan du slå den fra manuelt på folietastaturet.
» LED lyser ikke = ComfortStep deaktiveret!

Information fra producenten:
Hver gang enheden slås til igen, findes den sidst anvendte indstilling via memory-funktionen.

6.8 Kontrol af batterikapacitet

Batterivisning (7)
Grøn = fuld

Batterivisning
Gul = lav
» Oplad batteriet!

Rød = tom
» Oplad batteriet!
» Advarselstone hvert 12. sekund!
» Batterikapacitet til maks. 20 - 35 trin!

7 Betjening

ADVARSEL - må kun bruges af en person, som er instrueret heri, og som er fysisk og psykisk i stand til at betjene CR2304 sikkert! Hjælperen tjener kun til sikring!

FARE - Der må ikke være andre til stede end hjælperen i fareområdet omkring CR2304!

FARE - Forud for hver brug skal sikkerhedsbremserne kontrolleres! (se kapitel 6.5)

ADVARSEL -Bær skridsikre sko for at undgå at glide på trappen!

ADVARSEL - Skal altid betjenes med begge hænder for at undgå farlige situationer og for at sikre en sikker klatring!

ADVARSEL - Kør ikke på våde, glatte eller voksbehandlede trapper for at forhindre styrt! Tæppeunderlaget skal være skridsikkert!

ADVARSEL - Armene må ikke hænge ned til siderne eller bevæge sig ukontrolleret. Placér armene på lårene!

ADVARSEL - Personer, der ikke kan sidde af sig selv, skal sikres med seler (valgfrit tilbehør) for at sikre, at brugeren ikke falder ud!

BEMÆRK -Foretag en prøvekørsel uden bruger og i enkelttrinindstilling.

BEMÆRK - Vær opmærksom på trappetrinnets dybde og tilstand! Fare for styrt!

BEMÆRK - OP/NED-kontakten må først betjenes et par sekunder efter tænding!

BEMÆRK - Bruges sædematerialer (puder osv.) skal man være opmærksom på, at brugeren sidder sikkert, for at undgå, at personen glider eller falder ud.

7.1 Bruger sætter sig på sædet

Tænd for CR2304 med TIL-/FRA-kontakten.

Sørg for, at CR2304 står sikkert. Tryk på **OP** på OP-/NED-kontakten.

» Kør klatrebenene ud, indtil de har kontakt med gulvet.

Bruger sætter sig på sædet.

» Sørg for at brugeren sidder sikkert.

» Læg armene på lårene.

Anbringelse af sikkerhedsseler

Så snart passageren har taget plads, skal bukseholderselen tilspændes. (27)

» Læg bukseholderselen hen over hovedet på brugeren.

» Selen kan også lægges på om siden ved at åbne en selestrop.

Læg bækkenselen om brugeren, og træk den gennem bukseholderselens strop.

» Klikker automatisk i selelåsen, når den sættes i.

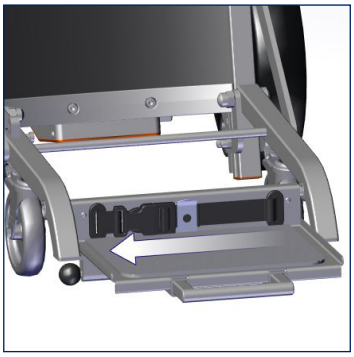

Læg fodselen (22) på med henblik på at fiskere benene. Husk at sikre den.

» Beskytter hjælperen mod ukontrollerede spark.

Gentag trinnene i omvendt rækkefølge, så brugeren kan komme ud.

7.2 Kørsel på vandret plan / overvindelse af forhindringer

BEMÆRK - Klatrebenene må ikke være kørt ud, da de ellers kan blive beskadiget!

BEMÆRK - Forhindringer skal ikke overvindes fremad, da sikkerhedsbremserne ellers risikerer at blive beskadiget!

Indstilling af neutralstilling (se kapitel 6.4)
» Træk først klatrebenene helt ind.

Kørsel på vandret niveau.
» Skub CR2304.

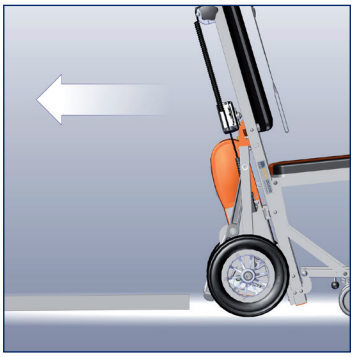

For at få CR2304 over tærskler skal den køres baglæns hen til tærsklen og derefter trækkes hen over den.

7.3 Vipning af trappeklatringssystem

ADVARSEL - CR2304 skal vippes på trapper og på skrånende overflader!

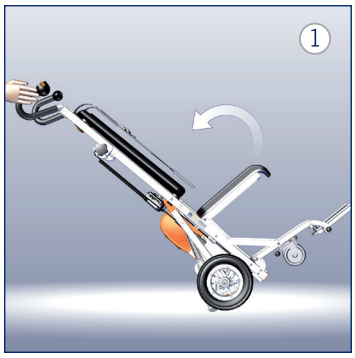

Anbring foden på drevenhedens kabinet, og vip CR2304 en smule bagud.
» Enheden skal være i balance.
» Enheden er i balance, når der ikke føles tryk eller træk på håndgrebet.

CR2304 kan bevæges.
» Hvis CR2304 vippes for meget, stopper sikkerhedsbremserne CR2304 ved kørsel fremad.

Tip fra producenten:
Hvis du ikke selv kan vippe CR2304, brug da klatrebenene som **vippehjælp**.

» Aktivering af CR2304
» OP/NED-kontakten drejes i AB-retningen indtil hjulene løftes ca. 1-2 cm over gulvet
» Vipning af CR2304 (1)
» Træk derefter klatrebenene helt ind.
» Bevæg CR2304 (2)

7.4 Kørsel på skrånende underlag

ADVARSEL - Af sikkerhedsgrunde skal en hjælper være med til at styre!

BEMÆRK - det er meget vigtigt at følge sikkerhedsanvisningerne i kapitel 7!

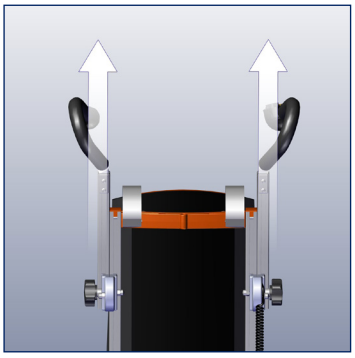

Om nødvendigt skal håndtagene trækkes ud til skulderhøjde og fastgøres med låseknapper.

Vip CR2304.
» Anvend evt. producentens tip i kap. 7.3.

Klatrebenene skal være trukket helt ind.

Kørsel nedad

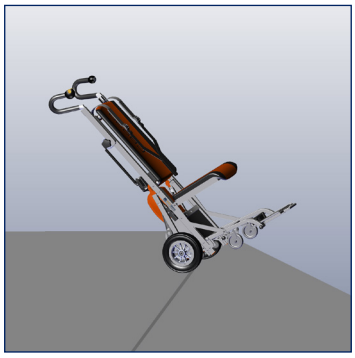

Kør fremad hen mod det skrånende underlag.

For at kunne bremse vippes CR2304 en smule mere, så sikkerhedsbremserne aktiveres.

Kørsel opad

Kør baglæns på skrånende underlag.

For at kunne sænke hastigheden, skal CR2304 vippes en smule mere, så sikkerhedsbremserne aktiveres.

7.5 Trappeklatring - opad

BEMÆRK - det er meget vigtigt at følge sikkerhedsanvisningerne i kapitel 7!

Indstilling af neutralstilling.
» Klatrebenene skal være trukket helt ind.

Vip CR2304, og hold den i balance.

Kør baglæns helt hen til trinnet.

Gå 2-3 trin op.

Tryk på OP på OP/NED-kontakten.
» Når enkelttrinskontakten er aktiveret, skal der trykkes på OP/NED-kontakten, indtil CR2304 stopper af sig selv.

CR2304 klatrer op.

Gentag fremgangsmåden fra fig. 3.

Trappeklatring på vindeltrapper - opad

Ved kørsel på vindeltrapper skal de samme trin udføres, som beskrevet før i kapitel 7.5.

Bemærk følgende: Ved en vindeltrappe skal CR2304 justeres, så den passer til trappens vindler. Begge hjul skal ved hver bestigning placeres ved trappekanten.

Producentens anbefaling: Tænd for enkelttrinsfunktionen.

PAS PÅ!

Sammenlign forudsætningerne for vindeltrappen med de tekniske specifikationer i kap. 4.4!

CR2304 må ikke anvendes på uegnede trapper, da der ellers er risiko for, at den skrider ned ad trappen!

7.6 Trappeklatring - nedad

BEMÆRK - det er meget vigtigt at følge sikkerhedsanvisningerne i kapitel 7!

ADVARSEL - I samme øjeblik der kommer vægt på klatrebenene, mærkes der et træk i håndtagene. Hold CR2304 fladere for at modvirke dette!

Indstilling af neutralstilling.
» Klatrebenene skal være trukket helt ind.

Vip CR2304, og hold den i balance.

Skub CR2304 fremad, indtil sikkerhedsbremserne slår til.

Tryk OP/NED-kontakten mod NED.
» Når enkelttrinskontakten er aktiveret, skal der trykkes på OP/NED-kontakten, indtil CR2304 stopper af sig selv.

CR2304 klatrer ned.

Skub CR2304 fremad, indtil sikkerhedsbremserne slår til.

Gentag fremgangsmåden fra fig. 4.

Trappeklatring på vindeltrapper - nedad

Ved kørsel på vindeltrapper skal de samme trin udføres, som beskrevet før i kapitel 7.6.

Bemærk følgende: Ved en vindeltrappe skal CR2304 justeres, så den passer til trappens vindler. Begge hjul skal ved hver bestigning placeres ved trappekanten.

Producentens anbefaling: Tænd for enkelttrinsfunktionen.

PAS PÅ!

Sammenlign forudsætningerne for vindeltrappen med de tekniske specifikationer i kap. 4.4!

CR2304 må ikke anvendes på uegnede trapper, da der ellers er risiko for, at den skrider ned ad trappen!

7.7 Henstilling på trappe / nødstop-funktion

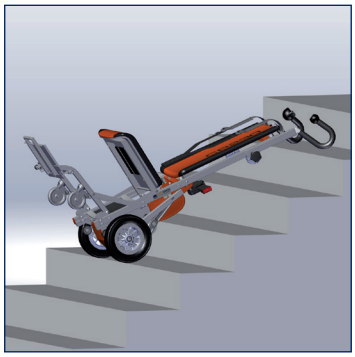

Henstilling af CR2304.
» Sikkerhedsbremserne forhindrer at stolen ruller!
» Hold OP/NED-kontakten så længe nede, til klatrebenene er trukket helt ind.

Bemærk følgende:
CR2304 **skal** ved henstilling hvile på hjulene, da sikkerhedsbremserne ellers ikke griber fat!

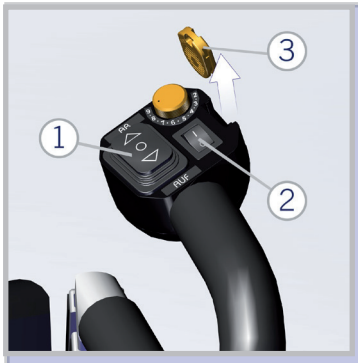

Nødstop-funktion

Hvis der opstår en farlig situation, skal du gøre følgende:
» 1 - Slip OP/NED-kontakten
» 2 - Sluk for CR2304 med TÆND-/SLUK-kontakten
» 3 - Træk sikkerhedschippen ud
» Stil CR2304 som beskrevet

Fjern faresituationen, og genoptag kørslen
» Sæt sikkerhedschippen i
» Tænd CR2304 med TÆND/SLUK-knappen
» Aktivér OP/NED-kontakt

7.8 Henstilling

BEMÆRK - CR2304 må kun henstilles vandret.

BEMÆRK - Oplad batterierne efter hver brug.

Afbryderautomatikken deaktiveres ved længere pauser. **SLUK** først CR2304, og **TÆND** den så igen.

Indstilling af neutralstilling.
» Klatrebenene skal være trukket helt ind.

Sluk for CR2304 med TÆND-/SLUK-knappen.

Fjern sikkerhedschippen til kørespærreanordningen.

7.9 Transport

ADVARSEL - Vær opmærksom på vægtangivelserne for de enkelte komponenter! (se kapitel 4.4)

ADVARSEL - Sørg for sikring iht. de lovbestemte forskrifter under transport i køretøjer!

PAS PÅ - Sluk for CR2304 ved transport!

Klap CR2304 sammenn (se kapitel 5).

» Kør håndtagene helt ind.
» Tip: Tag batterierne af, for at mindske den samlede vægt.
» Hvis den bæres, skal den holdes ved metalrammen.

Bær ikke ved den V-formede åbning, for at undgå klemning.

Henvisning fra producenten:

Batterier anses ikke for at være farligt gods iht. særlige bestemmelser i IATA A67 og GGVS Rn-nr. 2801 A, afsnit 2! Det er tilladt at transportere batterier med fly iht. DOT og IATA!

Tag kontakt til flyselskabet før flyrejsen.

8 Pleje og vedligeholdelse

ADVARSEL - Reparationer eller sikkerhedstekniske kontroltrin må kun udføres af producenten, AAT-kundeservice eller af en autoriseret forhandler! (se kapitel 8.5)

ADVARSEL - Kabinettet på CR2304 må kun åbnes af producenten, AAT-kundeservice eller en autoriseret forhandler!

BEMÆRK - Det anbefales at foretage en sikkerhedsteknisk kontrol hvert andet år! Kontrolpladen informerer om seneste tidspunkt.

Anbefaling: Efter brugerskift/genanvendelse.

8.1 Batteri og oplader

PAS PÅ - Skal beskyttes mod fugt og ikke berøres med fugtige hænder for at undgå elektrisk stød og defekter!

BEMÆRK - Oplad batterierne efter hver brug.

BEMÆRK - Pas på, at opladeren og spændingsomformeren ikke tager skade, og beskyt dem mod olie, fedt, skrappe rengøringsmidler eller fortynder væske.

BEMÆRK - Følg betjeningsvejledningen til opladeren/spændingsomformeren.

BEMÆRK - Dybdeafladning medfører kapacitetstab og forkorter levetiden.

BEMÆRK - Før forsendelsen af batterierne (reparation, bortskaffelse, osv.), skal batteripakken emballeres sikkert. Specialemballage af pap er ikke nødvendigt.

Først efter flere opladninger opnår nye batterier fuld kapacitet.
Batterierne er vedligeholdelsesfrie og genopladelige.

Sluk for CR2304.

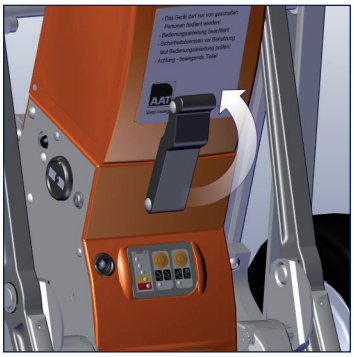

Åbn snaplåsen på batteripakken.

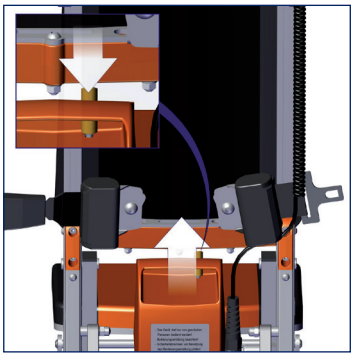

Tryk på oplåsningsknappen, og tag batteripakken af med håndtaget.

Tilslut opladeren.
» Hold stikkontakter rene!

LED rød = batteri lades op

LED grøn = batteri fuldt opladet

Henvisning fra producenten:

Er batteripakken fuldstændigt opladet, skifter opladeren automatisk til vedligeholdelsesopladning. For at udligne batteriets selvafladning, er formålet med vedligeholdelsesopladningen at holde batterierne i en fuldstændig opladet tilstand. Under vedligeholdelsesopladningen lyser LED´en grøn.

Opladning af batteri i køretøjet

Sluk for CR2304.

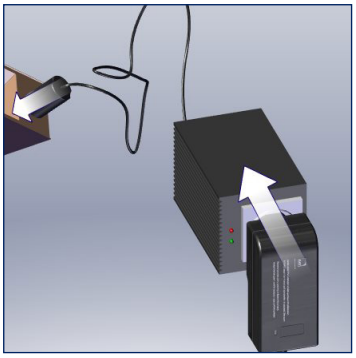

Tilslut spændingsomformeren i køretøjet. Forbind CR2304 til opladeren.

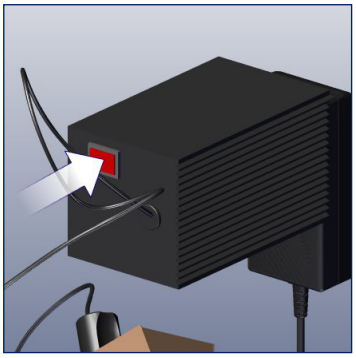

Slå spændingsomformeren til. Advarselstone = lav spænding!

LED rød = batteri lades op

LED grøn = batteri fuldt opladet

Lad batteripakken op via MagCode-hunstikket (magnetladesystem) i motorkøretøjet

En separat ladestik (29) på venstre side af kabinettet gør det muligt at lade CR2304 direkte op i køretøjet.

Kontakt bilproducenten vedrørende informationer om tilslutning i dit køretøj.

Påkrævet tilbehør fra AAT: Oplader med specielt MagCode-stik

8.2 Kontrol af belægninger til bremse-/klatrefødder

BEMÆRK - Minimal belægningstykkelse = 1 mm. Hvis denne værdi underskrides og i tilfælde af beskadigelse skal producenten, AAT-salgsafdelingen eller en autoriseret forhandler kontaktes!

BEMÆRK - Hvis en belægning er beskadiget, skal begge klatrefødder udskiftes af producenten, AAT-salgsafdelingen eller en autoriseret forhandler!

Bremsebelægninger skal kontrolleres (6) regelmæssigt.

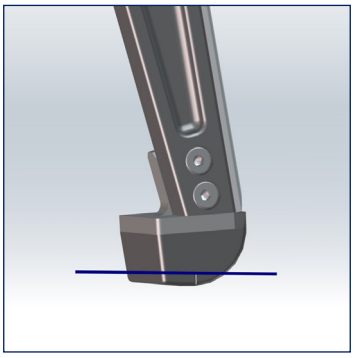

Kontrollér belægningerne for skader med jævne mellemrum.

8.3 Rengøring/desinfektion

ADVARSEL - Kontrollér sikkerhedsbremserne efter rengøring (kapitel 6.5)!

ADVARSEL - Ryg ikke under rengøringen!

ADVARSEL - Der må ikke komme fugt ind i enhedens indre!
Anvend kun fugtige klude - under ingen omstændigheder våde!

BEMÆRK - Sikkerhedsbremser og bremsetromler i fælge skal rengøres ugentligt eller i tilfælde af tilsmudsning med spiritus! Overhold fareinformationerne ved brug af alkohol!

BEMÆRK - Hold CR2304 på god afstand af antændelseskilder!

BEMÆRK - Brug ikke højtryksrenser!

Polsterflader ligesom alle overflader, som kommer i direkte kontakt med huden, skal rengøres efter behov.
» Brug almindelige rengøringsmidler og aftør overfladerne.

Alle øvrige komponenter skal ligeledes aftørres med milde, almindelige rengøringsmidler.
» Ved hver anvendelse skal rengøringsmiddel-producentens bemærkninger følges!

Skulle der være behov for desinfektion, skal du anvende almindelige desinfektionsmidler og følge producentens angivelser. Gennemfør aftørringsdesinfektion.

8.4 Skift af sikringer

BEMÆRK - Defekte sikringer må ikke repareres eller kortsluttes!
Der må kun udskiftes med nye **40 A** sikringer!

BEMÆRK - Hvis det sker, at en sikring ofte går, skal du kontakte producenten eller en autoriseret forhandler!

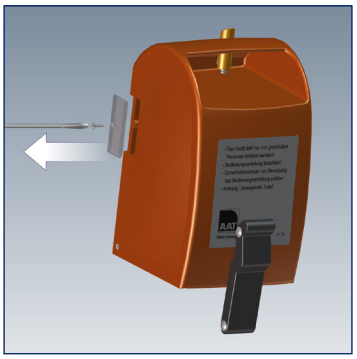

Fjern sikkerhedsafdækningen på batteripakken. Hertil løsnes skruen.

Fjern gamle sikringer og sæt nye sikringer i.
» Reservesikringer fås hos producenten!

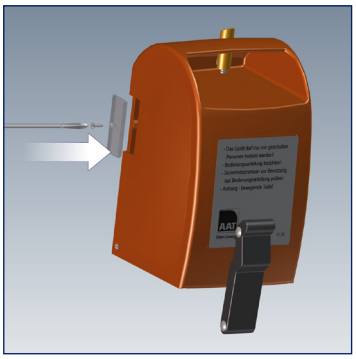

Sikkerhedsafdækningerne sættes i og skrues fast med skruen.

8.5 Sikkerhedsteknisk kontrol

ADVARSEL - Reparationer eller sikkerhedstekniske kontroltrin må kun udføres af producenten, AAT-kundeservice eller af en autoriseret forhandler!

ADVARSEL - Det anbefales, at der foretages en sikkerhedsteknisk kontrol hvert andet år ! Kontrolpladen informerer om sidste tidspunkt!
Tip: Efter brugerskift/fornyet anvendelse!

Før brugerskift/fornyet anvendelse skal der udføres en sikkerhedsteknisk kontrol. Personer, der udfører sikkerhedsteknisk kontrol, skal være uddannet dertil.

Du kan få mere at vide på hjemmesiden www.aat-online.de/schulungen **www.aat-online.de** under virksomheder/uddannelser.

8.6 Brugerskift/fornyet anvendelse

CR2304 er velegnet til brugerskift/fornyet anvendelse. Før brugerskift/fornyet anvendelse skal der udføres en sikkerhedsteknisk kontrol (se kapitel 8.5). På samme måde skal trappeklatreren rengøres og desinficeres iht. kapitel 8.3.

8.7 Bortskaffelse

CR2304 og den tilhørende batteripakke er produkter med en lang levetid. Når den naturlige levetid er udløbet, kan du returnere disse komponenter til AAT Alber Antriebstechnik GmbH eller dennes forhandler til bortskaffelse.

CR2304 og de tilhørende batterier må ikke bortskaffes på steder, som alt efter den aktuelle og i det enkelte land gældende lovgivning ikke er tiltænkt hertil (f.eks. lossepladser). De kan indeholde materialer, som kan skade miljøet.

Et produkt, som er markeret med en overkrydset affaldsspand må ikke bortskaffes som almindeligt husholdningsaffald (WEEE-retningslinje). Informér dig om de gældende regler i det land, hvor du bor, da WEEE-forordningen ikke gælder i alle europæiske lande.

8.8 Langtids-opbevaring

Anvendes CR2304 ikke over et længere tidsrum (f.eks. i flere måneder) skal man være opmærksom på følgende:

» Der må ikke komme fugt ind i enhedens indre!
» CR2304 opbevares i tørre rum og ikke ved for høj luftfugtighed, tildækkes med folie, hvis nødvendigt!
» Beskyt mod varigt sollys!
» Uvedkommende personer, specielt børn, må uden opsyn under ingen omstændigheder have tilgang til stedet, hvor CR2304 opbevares!
» Før opbevaringen skal batteripakken fjernes - se kapitel 8.1 vedr. opbevaring af batteripakken!

Hvis CR2304 skal tages i brug igen, skal den rengøres forinden (se kapitel 8.3). Kontrollér, om en sikkerhedsteknisk kontrol skal foretages (hvis nødvendigt, se kapitel 8.5).

Hvis en sikkerhedsteknisk kontrol ikke er nødvendig, skal de elektriske funktioner og sikkerhedsbremser testes før ibrugtagningen!

9 Fejltilstande og problemløsninger

ADVARSEL - Ved enhver påfaldende adfærd hos CR2304, må den ikke anvendes, for at undgå fare-situationer!

Tænd for CR2304.

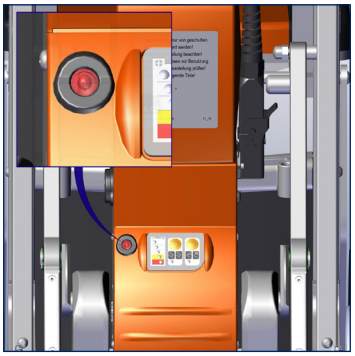

LED blinker. (12)
» Tag højde for fejltilstande!

Sluk for CR2304.

Tænd for CR2304 igen.
» LED blinker - Informér producenten, AAT-kundeservice eller autoriseret forhandler!

Fejltilstande

LED blinker	Fejltilstand
1x	Overbelastet
2x	Underspænding, batteripakke tom
3x	Overspænding
4x	Hastighedsregulator, OP/NED-kontakt, stikkontakter eller tilførselsledning defekt
5x	Elektromagnetisk bremse defekt
6x	Fejl elektronik
7x	Fejl printkort (FET)
8x	Fejl printkort (relæ)
9x	Fejl motor
10x	Fejl hulakselsensor (kun ved aktiv ComfortStep)

Problemløsninger

Problem	Kontrol og eventuel problemløsning
CR2304 kan ikke tændes	Er spiralkabelstikket sat i og låst fast? Nej: Sæt det i, og lås det fast.
	Er oplader tilsluttet? Ja: Tag ladekablet af.
	Batterier flade? Ja: Lad batterier op.
	Er problemet der stadig? Ja: Informér producenten, AAT-kundeservice, autoriseret forhandler.
CR2304 kører ikke	Er sikkerhedschippen sat i? Ja: Informér producenten, AAT-kundeservice, autoriseret forhandler.
Batterierne kan ikke lades op	Informér producenten, AAT-kundeservice, autoriseret forhandler.
Batterierne udviser tegn på ydre skader	Informér producenten, AAT-kundeservice, autoriseret forhandler.

10 Garanti og ansvar

Garanti

AAT Alber Antriebstechnik GmbH garanterer i et tidsrum på to år regnet fra modtagelsesdatoen, at CR2304 (undtaget blyakkumulatorerne) og alle tilbehørsdele er fri for materiale- og forarbejdningsfejl.

I et tidsrum på et år regnet fra modtagelsesdatoen garanterer AAT Alber Antriebstechnik GmbH for produktet, forudsat at disse er plejet iht. alle anvisninger.

Garantien på CR2304 omfatter ikke fejl, der skyldes følgende omstændigheder:
» Skader som følge af for stor belastning.
» Skader som følge af skødesløs behandling.
» Skader som følge af anvendelse af magt.
» Naturlige sliddele (bremsebelægninger, skridbeskyttelse, klatrefødder).
» Ukyndig eller utilstrækkelig vedligeholdelse fra kundens side.
» Ulovlige ændringer af konstruktionen eller anvendelse mod den bestemmelsesmæssige brug af CR2304 eller tilbehørsdele.
» Anvendelse af CR2304, hvorved den tilladte totalvægt eller maks. personvægt overskrides.
» Ukyndig opladning af blyakkumulatorerne.

Ansvar

AAT Alber Antriebstechnik GmbH er som producent af CR2304 ikke ansvarlig for eventuelle skader, såfremt:
» CR2304 er håndteret ufagkyndigt.
» Reparationer og monteringsarbejde eller andet arbejde er blevet udført af ikke-autoriserede personer.
» CR2304 ikke er blevet betjent iht. betjeningsvejledningen.
» Der er påbygget eller tilsluttet fremmede dele på CR2304.
» Der er afmonteret dele fra CR2304.
» CR2304 er blevet anvendt, hvorved den tilladte totalvægt eller den maksimale personvægt overskrides.
» CR2304 er ikke blevet vedligeholdt regelmæssigt (i en turnus på 2 år) af producenten, AAT-kundeservice eller en autoriseret forhandler.
» Mindreårige har betjent CR2304 (undtaget unge fra 16 år, der er uddannet under opsyn).
» CR2304 er blevet betjent, selv om batteriet ikke var ladet godt nok op.

11 Tilbagekaldelser og rettelsesmæssige tiltag

Såfremt der foreligger nye sikkerhedsinformationer vedr. håndteringen af din CR2304, bliver du informeret herom af os. Som nævnt i begyndelsen, kan du altid finde den aktuelle version af denne brugsanvisning på vores hjemmeside.

I tilfælde af efterfølgende ændringer eller rettelser på produktet, vil vi informere dig og/eller vores autoriserede forhandlere skriftligt via de enkelte serienumre. Hvis din CR2304 er berørt af en produkttilbagekaldelse, bliver du efterfølgende informeret om det videre forløb.

Anvendelse af armlæn (tilbehør efter ønske)

» De to armlæn på CR2304 bruges bl.a. som støtte i siden og må bruges til at hvile armene på
» Armlænene må ikke belastes med mere end 90 kg pr. side.
» Armlænene må ikke belastes på en side alene (fare for vipning)
» Sid aldrig på armlænene!
» Der må ikke anbringes genstande på armlænene (f.eks. tasker)
» Før du bruger CR2304 skal du kontrollere, om armlænene sidder rigtigt i opfangningerne
» Når der køres med CR2304, må brugerens arme ikke rage ud over kørestolens armlæn
» Tag ikke armlænene af under trappekørsel!

Noter:

AAT Alber Antriebstechnik GmbH
Postfach 10 05 60 · 72426 Albstadt, Tyskland
Tlf.: +49.(0) 74 31.12 95-0
Fax: +49.(0) 74 31.12 95-35
info@aat-online.de · www.aat-online.de

Serienummer:

Ideen bewegen mehr